RH pole č.1 (800x2000x500mm)

RH pole č.2 (1000x2000x500mm)

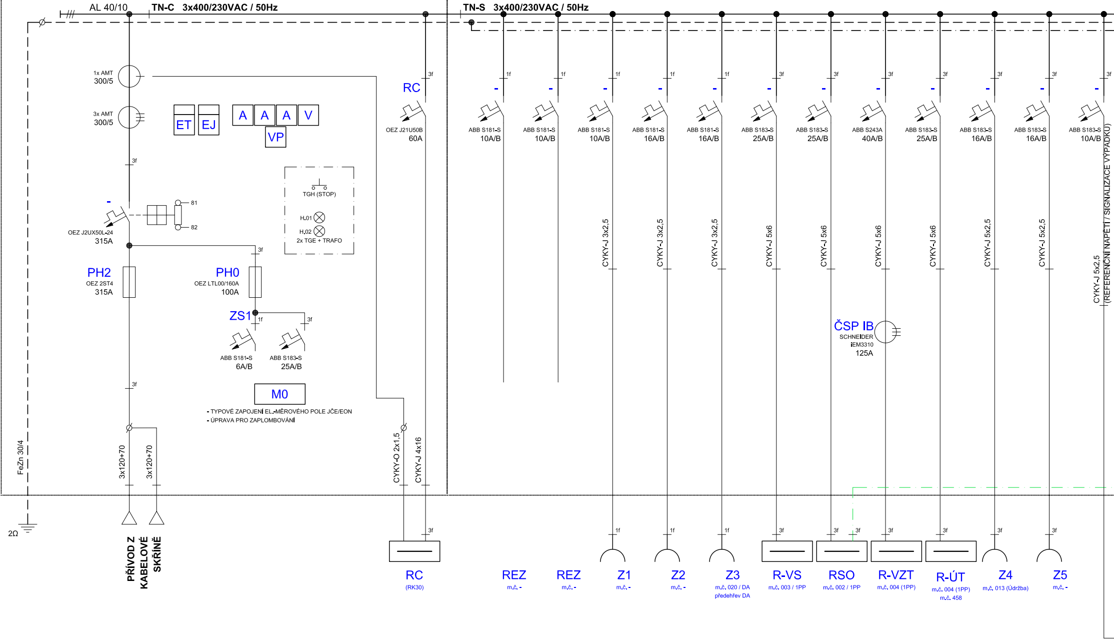
AL 40/10
TN-C 3x400/230VAC / 50Hz
TN-S 3x400/230VAC / 50Hz
1x AMT 300/5
3x AMT 300/5
ET
EJ
A
A
A
V
VP
3f
-
OEZ J2UX50L-24 315A
81
82
TGH (STOP)
H.01
H.02
2x TGE + TRAFO
PH2
OEZ 2ST4 315A
PH0
OEZ LTL00/160A 100A
ZS1
1f
3f
ABB S181-S 6A/B
ABB S183-S 25A/B
M0
- TYPOVÉ ZAPOJENÍ EL.-MĚROVÉHO POLE JČE/EON
- ÚPRAVA PRO ZAPLOMBOVÁNÍ
FeZn 30/4
2Ω
3x120+70
3x120+70
PŘÍVOD Z KABELOVÉ SKŘÍNĚ
RC
OEZ J21U50B 60A
CYKY-O 2x1,5
CYKY-J 4x16
RC
(RK30)
ABB S181-S 10A/B
ABB S181-S 10A/B
ABB S181-S 10A/B
ABB S181-S 16A/B
ABB S181-S 16A/B
ABB S183-S 25A/B
ABB S183-S 25A/B
ABB S243A 40A/B
ABB S183-S 25A/B
ABB S183-S 16A/B
ABB S183-S 16A/B
ABB S183-S 10A/B
CYKY-J 3x2,5
CYKY-J 3x2,5
CYKY-J 3x2,5
CYKY-J 5x6
CYKY-J 5x6
CYKY-J 5x6
CYKY-J 5x6
CYKY-J 5x2,5
CYKY-J 5x2,5
CYKY-J 5x2,5
(REFERENČNÍ NAPĚTÍ / SIGNALIZACE VÝPADKU)
ČSP IB
SCHNEIDER iEM3310 125A
REZ m.č. -
REZ m.č. -
Z1 m.č. -
Z2 m.č. -
Z3 m.č. 020 / DA předehřev DA
R-VS m.č. 003 / 1PP
RSO m.č. 002 / 1PP
R-VZT m.č. 004 (1PP)
R-ÚT m.č. 004 (1PP) m.č. 458
Z4 m.č. 013 (Údržba)
Z5 m.č. -

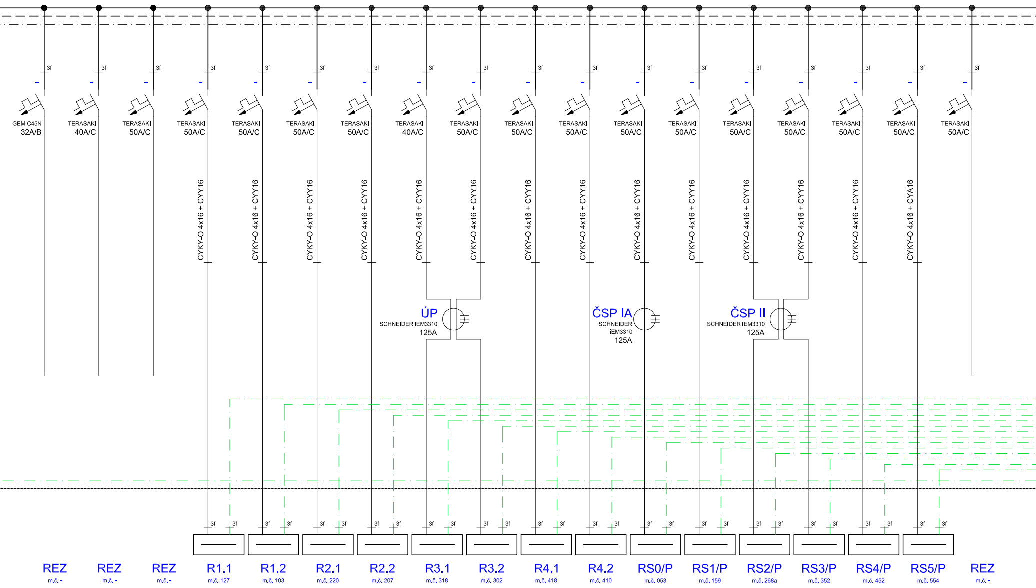
3f
GEM C45N
32A/B
TERASAKI
40A/C
TERASAKI
50A/C
TERASAKI
50A/C
CYKY-O 4x16 + CYY16
TERASAKI
50A/C
CYKY-O 4x16 + CYY16
TERASAKI
50A/C
CYKY-O 4x16 + CYY16
TERASAKI
50A/C
CYKY-O 4x16 + CYY16
TERASAKI
40A/C
CYKY-O 4x16 + CYY16
TERASAKI
50A/C
CYKY-O 4x16 + CYY16
TERASAKI
50A/C
CYKY-O 4x16 + CYY16
TERASAKI
50A/C
CYKY-O 4x16 + CYY16
TERASAKI
50A/C
CYKY-O 4x16 + CYY16
TERASAKI
50A/C
CYKY-O 4x16 + CYY16
TERASAKI
50A/C
CYKY-O 4x16 + CYY16
TERASAKI
50A/C
CYKY-O 4x16 + CYY16
TERASAKI
50A/C
CYKY-O 4x16 + CYY16
TERASAKI
50A/C
CYKY-O 4x16 + CYA16
TERASAKI
50A/C
ÚP
SCHNEIDER IEM3310
125A
ČSP IA
SCHNEIDER
iEM3310
125A
ČSP II
SCHNEIDER IEM3310
125A
REZ
m.č. -
REZ
m.č. -
REZ
m.č. -
R1.1
m.č. 127
R1.2
m.č. 103
R2.1
m.č. 220
R2.2
m.č. 207
R3.1
m.č. 318
R3.2
m.č. 302
R4.1
m.č. 418
R4.2
m.č. 410
RS0/P
m.č. 053
RS1/P
m.č. 159
RS2/P
m.č. 268a
RS3/P
m.č. 352
RS4/P
m.č. 452
RS5/P
m.č. 554
REZ
m.č. -

RH1 pole č.3 (1000x2000x500mm)

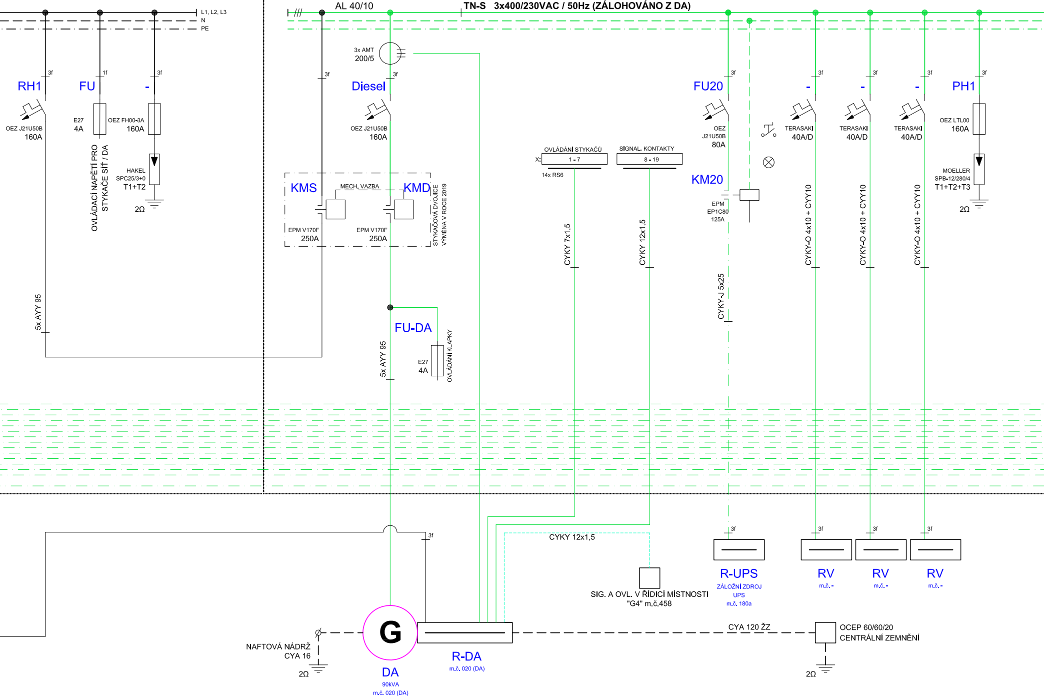
L1, L2, L3
N
PE
3f
RH1
OEZ J21U50B
160A
1f
FU
E27
4A
OVLÁDACÍ NAPĚTÍ PRO
STYKAČE SÍŤ / DA
3f
-
OEZ FH00-3A
160A
HAKEL
SPC25/3+0
T1+T2
2Ω
5x AYY 95
AL 40/10
TN-S 3x400/230VAC / 50Hz (ZÁLOHOVÁNO Z DA)
3x AMT
200/5
3f
3f
Diesel
OEZ J21U50B
160A
KMS
MECH. VAZBA
KMD
EPM V170F
250A
EPM V170F
250A
STYKAČOVÁ DVOJICE
VÝMĚNA V ROCE 2019
FU-DA
E27
4A
OVLÁDÁNÍ KLAPKY
5x AYY 95
OVLÁDÁNÍ STYKAČŮ
X:
1 - 7
14x RS6
SIGNAL. KONTAKTY
8 - 19
CYKY 7x1,5
CYKY 12x1,5
3f
FU20
OEZ
J21U50B
80A
KM20
EPM
EP1C80
125A
CYKY-J 5x25
3f
-
TERASAKI
40A/D
CYKY-O 4x10 + CYY10
3f
-
TERASAKI
40A/D
CYKY-O 4x10 + CYY10
3f
-
TERASAKI
40A/D
CYKY-O 4x10 + CYY10
3f
PH1
OEZ LTL00
160A
MOELLER
SPB-12/280/4
T1+T2+T3
2Ω
3f
CYKY 12x1,5
SIG. A OVL. V ŘÍDICÍ MÍSTNOSTI
"G4" m.č.458
3f
R-UPS
ZÁLOŽNÍ ZDROJ
UPS
m.č. 180a
3f
RV
m.č. -
3f
RV
m.č. -
3f
RV
m.č. -
NAFTOVÁ NÁDRŽ
CYA 16
2Ω
G
DA
90kVA
m.č. 020 (DA)
R-DA
m.č. 020 (DA)
CYA 120 ŽZ
OCEP 60/60/20
CENTRÁLNÍ ZEMNĚNÍ
2Ω

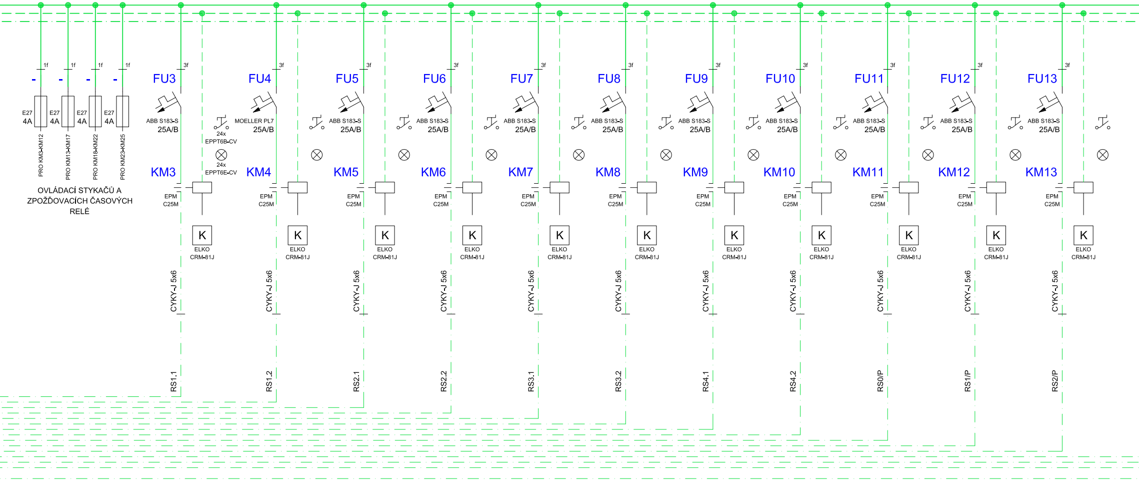
1f
1f
1f
1f
E27
4A
E27
4A
E27
4A
E27
4A
PRO KM3-KM12
PRO KM13-KM17
PRO KM18-KM22
PRO KM23-KM25
OVLÁDACÍ STYKAČŮ A ZPOŽĎOVACÍCH ČASOVÝCH RELÉ
3f
FU3
ABB S183-S
25A/B
24x
EPPT6B-CV
24x
EPPT6E-CV
KM3
EPM
C25M
K
ELKO
CRM-81J
CYKY-J 5x6
RS1.1
3f
FU4
MOELLER PL7
25A/B
KM4
EPM
C25M
K
ELKO
CRM-81J
CYKY-J 5x6
RS1.2
3f
FU5
ABB S183-S
25A/B
KM5
EPM
C25M
K
ELKO
CRM-81J
CYKY-J 5x6
RS2.1
3f
FU6
ABB S183-S
25A/B
KM6
EPM
C25M
K
ELKO
CRM-81J
CYKY-J 5x6
RS2.2
3f
FU7
ABB S183-S
25A/B
KM7
EPM
C25M
K
ELKO
CRM-81J
CYKY-J 5x6
RS3.1
3f
FU8
ABB S183-S
25A/B
KM8
EPM
C25M
K
ELKO
CRM-81J
CYKY-J 5x6
RS3.2
3f
FU9
ABB S183-S
25A/B
KM9
EPM
C25M
K
ELKO
CRM-81J
CYKY-J 5x6
RS4.1
3f
FU10
ABB S183-S
25A/B
KM10
EPM
C25M
K
ELKO
CRM-81J
CYKY-J 5x6
RS4.2
3f
FU11
ABB S183-S
25A/B
KM11
EPM
C25M
K
ELKO
CRM-81J
CYKY-J 5x6
RS0/P
3f
FU12
ABB S183-S
25A/B
KM12
EPM
C25M
K
ELKO
CRM-81J
CYKY-J 5x6
RS1/P
3f
FU13
ABB S183-S
25A/B
KM13
EPM
C25M
K
ELKO
CRM-81J
CYKY-J 5x6
RS2/P

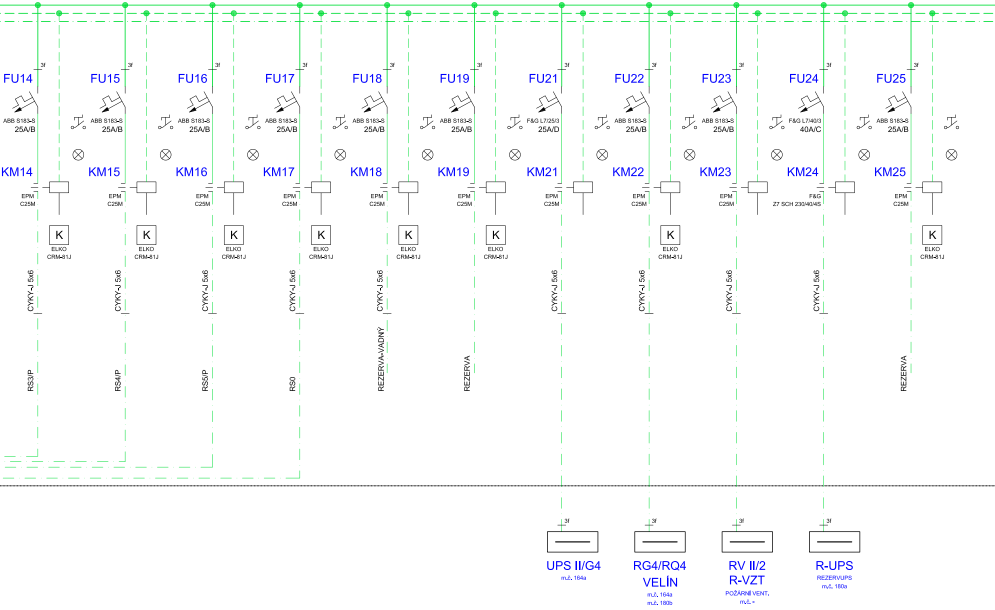
FU14
3f
ABB S183-S
25A/B
KM14
EPM
C25M
K
ELKO
CRM-81J
CYKY-J 5x6
RS3/P
FU15
3f
ABB S183-S
25A/B
KM15
EPM
C25M
K
ELKO
CRM-81J
CYKY-J 5x6
RS4/P
FU16
3f
ABB S183-S
25A/B
KM16
EPM
C25M
K
ELKO
CRM-81J
CYKY-J 5x6
RS5/P
FU17
3f
ABB S183-S
25A/B
KM17
EPM
C25M
K
ELKO
CRM-81J
CYKY-J 5x6
RS0
FU18
3f
ABB S183-S
25A/B
KM18
EPM
C25M
K
ELKO
CRM-81J
CYKY-J 5x6
REZERVA-VADNÝ
FU19
3f
ABB S183-S
25A/B
KM19
EPM
C25M
K
ELKO
CRM-81J
REZERVA
FU21
3f
F&G L7/25/3
25A/D
KM21
EPM
C25M
CYKY-J 5x6
FU22
3f
ABB S183-S
25A/B
KM22
EPM
C25M
K
ELKO
CRM-81J
CYKY-J 5x6
FU23
3f
ABB S183-S
25A/B
KM23
EPM
C25M
CYKY-J 5x6
FU24
3f
F&G L7/40/3
40A/C
KM24
F&G
Z7 SCH 230/40/4S
CYKY-J 5x6
FU25
3f
ABB S183-S
25A/B
KM25
EPM
C25M
K
ELKO
CRM-81J
REZERVA
3f
UPS II/G4
m.č. 164a
3f
RG4/RQ4
VELÍN
m.č. 164a
m.č. 180b
3f
RV II/2
R-VZT
POŽÁRNÍ VENT.
m.č. -
3f
R-UPS
REZERVUPS
m.č. 180a

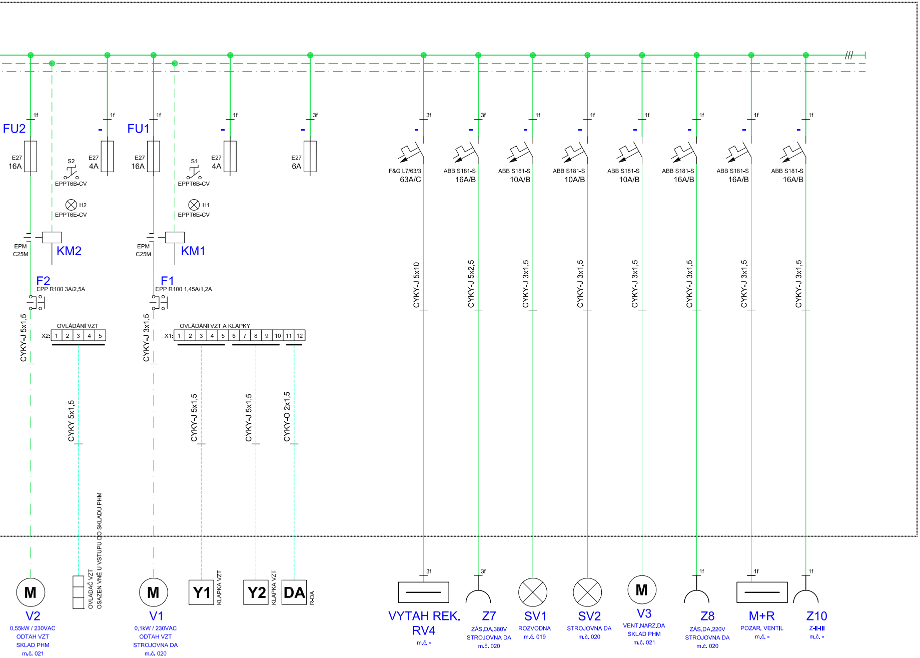
1f
FU2
E27
16A
S2
EPPT6B-CV
H2
EPPT6E-CV
E27
4A
EPM
C25M
KM2
F2
EPP R100 3A/2,5A
CYKY-J 5x1,5
OVLÁDÁNÍ VZT
X2:
1
2
3
4
5
CYKY 5x1,5
OVLADAČ VZT
OSAZEN VNĚ U VSTUPU DO SKLADU PHM
M
V2
0,55kW / 230VAC
ODTAH VZT
SKLAD PHM
m.č. 021
FU1
E27
16A
S1
EPPT6B-CV
H1
EPPT6E-CV
E27
4A
EPM
C25M
KM1
F1
EPP R100 1,45A/1,2A
CYKY-J 3x1,5
OVLÁDÁNÍ VZT A KLAPKY
X1:
1
2
3
4
5
6
7
8
9
10
11
12
CYKY-J 5x1,5
CYKY-J 5x1,5
CYKY-O 2x1,5
M
V1
0,1kW / 230VAC
ODTAH VZT
STROJOVNA DA
m.č. 020
Y1
KLAPKA VZT
Y2
KLAPKA VZT
DA
R-DA
3f
-
E27
6A
3f
F&G L7/63/3
63A/C
CYKY-J 5x10
3f
VYTAH REK.
RV4
m.č. -
3f
ABB S181-S
16A/B
CYKY-J 5x2,5
3f
Z7
ZÁS.DA.380V
STROJOVNA DA
m.č. 020
1f
ABB S181-S
10A/B
CYKY-J 3x1,5
SV1
ROZVODNA
m.č. 019
1f
ABB S181-S
10A/B
CYKY-J 3x1,5
SV2
STROJOVNA DA
m.č. 020
1f
ABB S181-S
10A/B
CYKY-J 3x1,5
M
V3
VENT.NARZ.DA
SKLAD PHM
m.č. 021
1f
ABB S181-S
16A/B
CYKY-J 3x1,5
1f
Z8
ZÁS.DA.220V
STROJOVNA DA
m.č. 020
1f
ABB S181-S
16A/B
CYKY-J 3x1,5
1f
M+R
POZAR. VENTIL
m.č. -
1f
ABB S181-S
16A/B
CYKY-J 3x1,5
1f
Z10
Z-II-III
m.č. -
///

ROZVODNÁ SOUSTAVA

AC; 3 PEN; ~50 Hz; 400/ 230V; TN-C-S
bod rozdělení soustav: RFV2, RFV3, RFV4
OCHRANA PŘED ÚRAZEM ELEKTRICKÝM PROUDEM dle ČSN platné v roce 1994

ZÁKLADNÍ - polohou, krytím, izolací
PŘI PORUŠE - pospojením, automatickým odpojením od zdroje

LEGENDA - VYSVĚTLIVKY

Č.	**B.ZNAK**	**POPIS**
-	⬛	NAPÁJENO TRANSFOMÁTOREM
-	🟩	ZÁLOHOVÁNO MOTORGENERÁTOREM
-	🟥	ZÁLOHOVÁNO UPS
-	🟥	AUTOMATICKÝ ZÁSKOK
-	🟦	MAR
-	🟦	ŘÍZENÍ SYNCHRONIZACE
-	┈┈┈┈	NOVÉ ROZVADĚČE
-	━━━━	Přípojnicový systém v rámci rozvaděče
-	────	Kabelové vedení - silové
-	- - - -	Kabelové vedení - slaboproud
-		Jistič s motorovým pohonem
-		Jistič
-		Vypínač
-		Pojistkový odpojovač
-		Přepěťová ochrana

Schválil: Jiří Rašplička	**PRONIX** YOUR POWER SYSTEM INTEGRATOR Office Park Hloubětín, budova D Poděbradská 55/88, Praha 9, 198 00 www.pronix.cz | pronix@pronix.cz	Č. pare:
Od. projektant: Jan Bednář		
Projektant: Jan Bednář		
Č. stavby:		
Místo stavby: ČESKÁ NÁRODNÍ BANKA, Územní pracoviště ústředí v Českých Budějovicích, Lannova tř.1, České Budějovice, 371 35		
Investor: ČESKÁ NÁRODNÍ BANKA, Územní pracoviště ústředí v Českých Budějovicích, Lannova tř.1, České Budějovice, 371 35		
Název stavby: STUDIE PROVEDITELNOSTI - Výměna hlavních jistících prvků, deonů v rozvaděčích - České Budějovice		Č. zakázky: Z04856
		Datum: 09 / 2020
Název dokumentu: ELEKTRO		Stupeň PD: STUDIE
		Formát-měřítko: 12xA4 / -
PŘEHLEDOVÉ SCHÉMA - STÁVAJÍCÍ STAV		Č. dokumentu: EL03

© NÁVRH ŘEŠENÍ OBSAŽENÝ VE VÝKRESOVÉ, TEXTOVÉ A DALŠÍ DOKUMENTACI JE PŘEDMĚTEM OCHRANY DLE AUTORSKÉHO ZÁKONA